符号 MARK	変更事項 REV RECORD	年月日 DATE	変更者 REVR

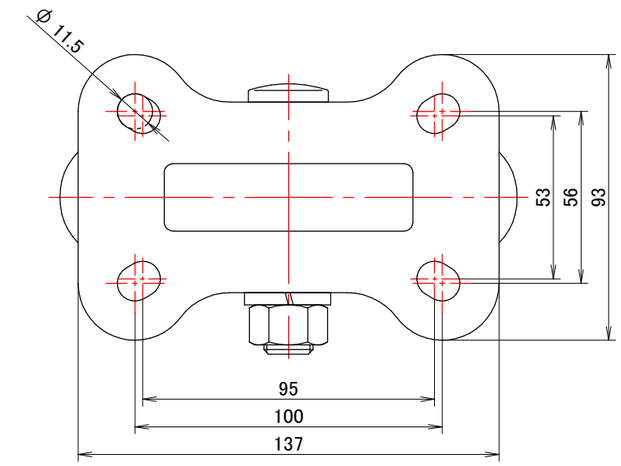

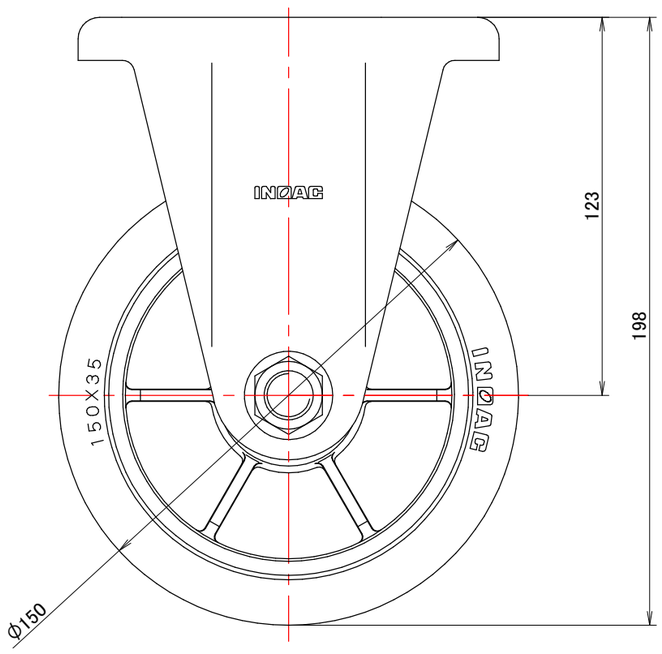

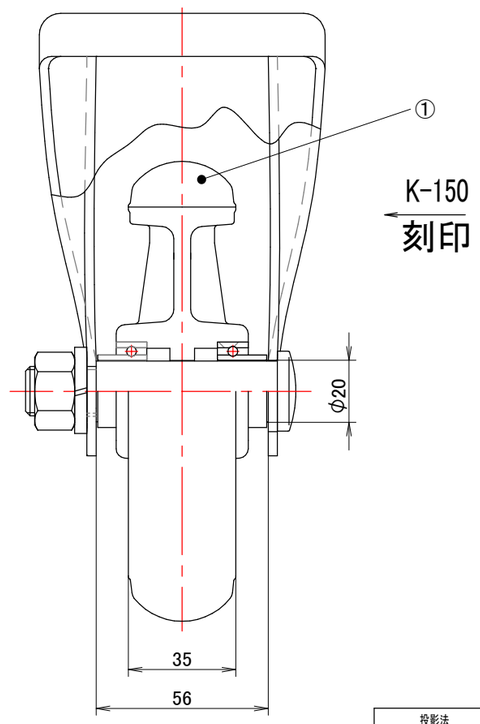

LR-150WK-GR Ø20	グレー
LR-150WK-BK Ø20	黒
品　番	① タイヤ色

投影法 PROJECTION METHOD	尺度 SCALE 1 : 1(A1)	寸法公差 GENERAL TOL	
材料 表面処理 MATERIAL SURFACE TREATMENT 芯がね:ナイロン6		品名 NAME 低始動抵抗ゴム車輪 シャフト径20 固定金具付	
承認 APPROVED	調査 CHECKED	設計 製図 DRAWN	
K.Miyagata '24 / 03 / 18	Y.Fukuta '24 / 03 / 18	D.SANO '24 / 03 / 18	品番 PART NO LR-150WK Ø20
図番 DWG NO			(株)イノアック車輪