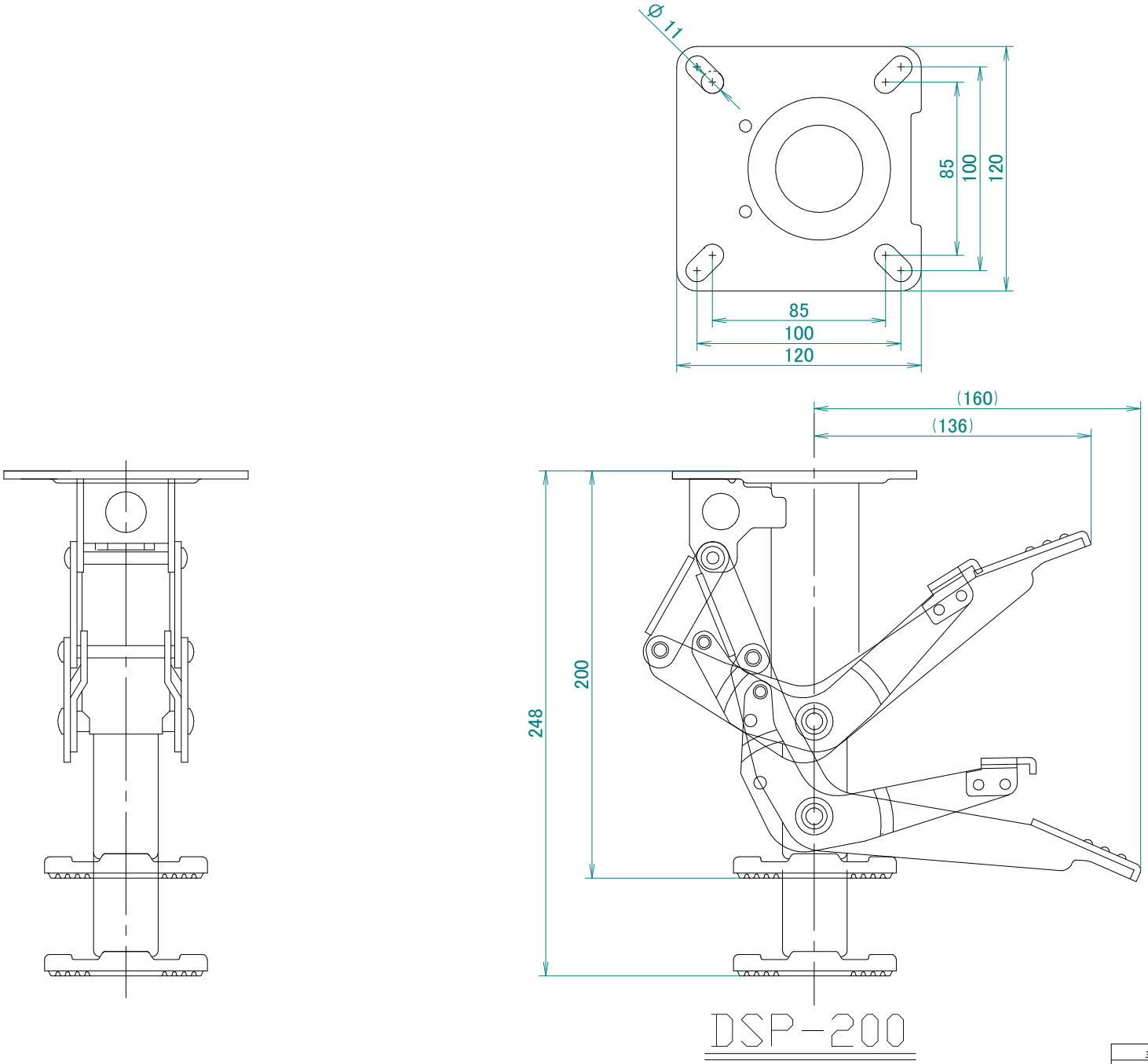

三角法	承認	審査	作成	台車ストッパー DSP-200
2021年5月29日	宮形		福田	製品図
株式会社 イノアック車輪				