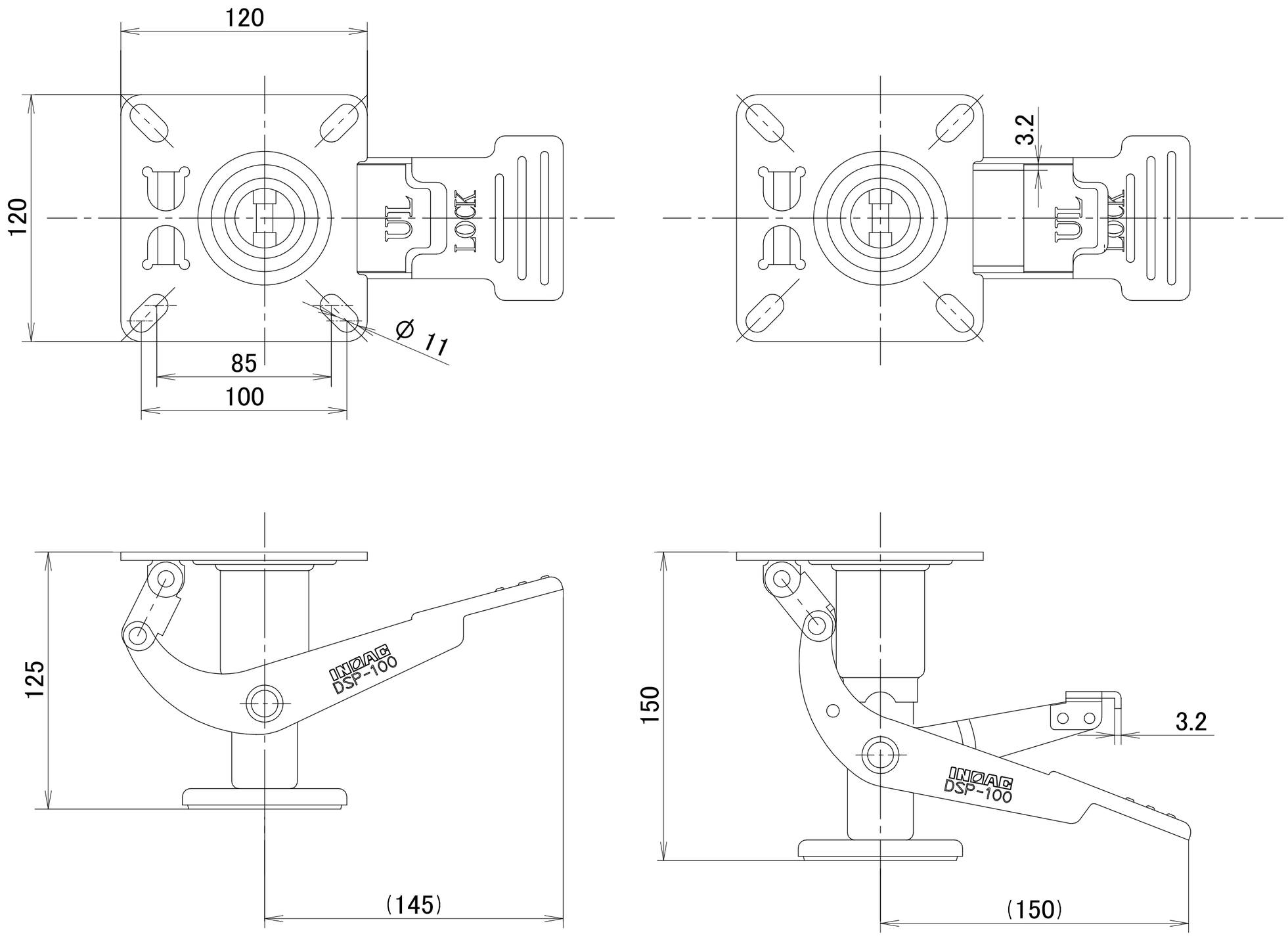

三角法	承認	審査	作成	台車ストッパー DSP-100 製品図
2021年 2月 2日	宮形	福田	福田	
株式会社 イノアック車輪				