P100WJS

A3 F5

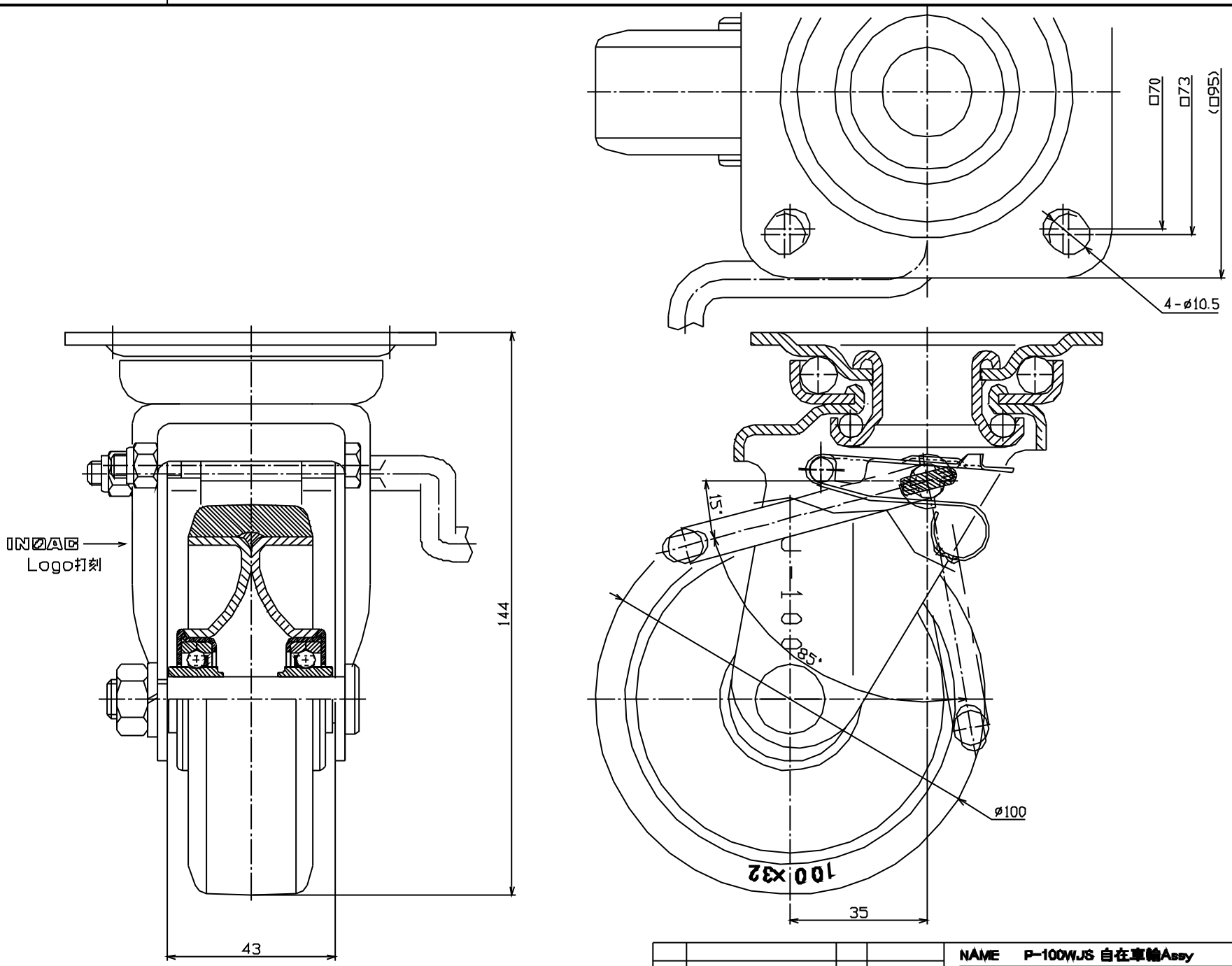

				NAME P-100WJS 自在車輪Assy	
				MODEL	
				NOTES	
				DATE 04/July/'07	SCALE 1 : 1
REV.	DESCRIPTION	BY	DATE	DR. K.Natsumoto	CK. M.Hayashi

株式会社 イノアック車輪

P100WJS